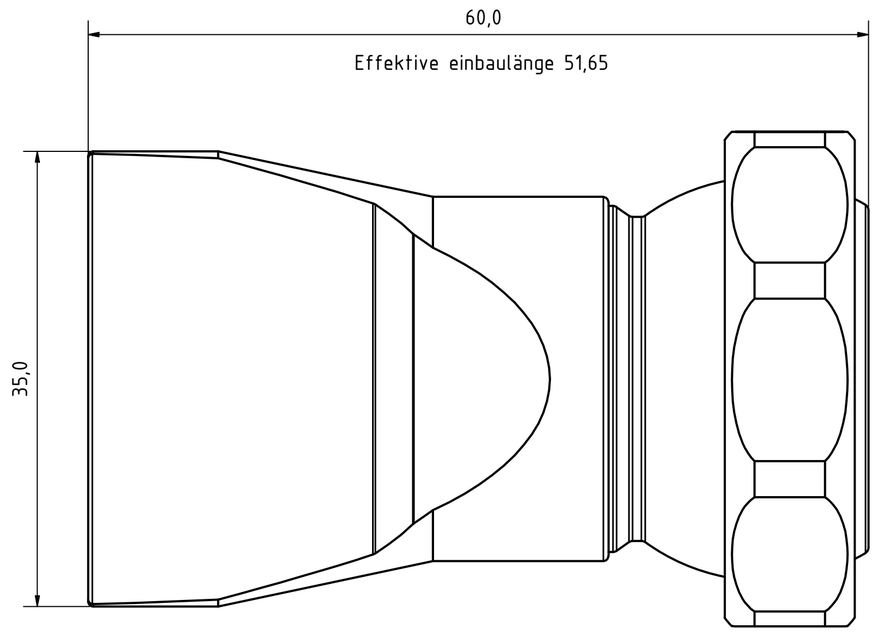

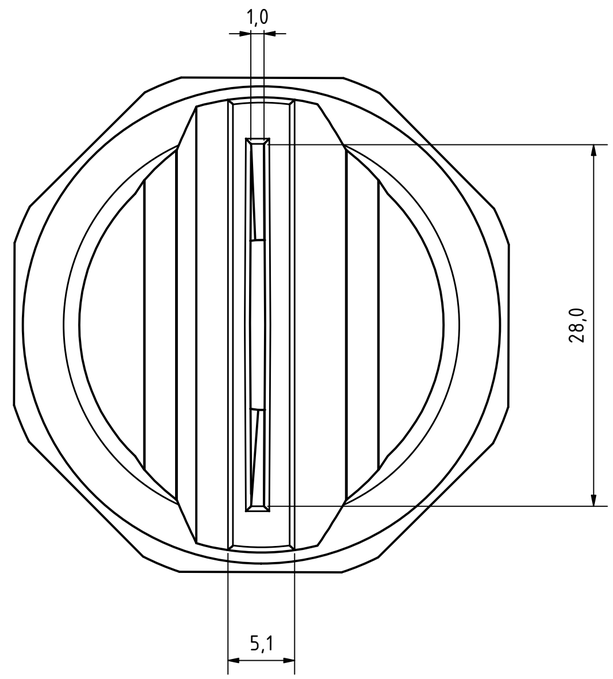

	Datum	Name
Gezeichnet	31.05.2022	Hirt-Line
Kontrolliert		
Norm		

Status	Änderungen	Datum	Name

3-DU-SL-40-GS-1.0

1

A2